DIETZ®
REHA-PRODUKTE

Toilettenstuhl TSB
Bedienungsanleitung

Version 3.0.0 DE

01 Wichtige Informationen

Allgemeines 3
Zweckbestimmung 3
Zeichen und Symbole 3

02 Produktbeschreibung

Lieferumfang und Lieferzustand 4

03 Montagehinweise

Vorbemerkung 5
Montagehinweise 5
Montageanleitung. 6

04 Toilettenstuhl verwenden

Höhenverstellung 7
Toilettensitz und -eimer 7

05 Technische Dokumentation

Technische Daten 8
Störungen/ Fehlerbehebung. 8
Wartung 9

06 Hinweise zum Gebrauch

Sicherheitshinweise 9
Typenschilder / Warnhinweise 9
Pflegehinweise 9
Entsorgung 9

07 Gewährleistungen

Garantie 10
Konformitätserklärung 10
Verantwortlichkeit 10
Haftung 10
Garantie Abschnitt 11

ALLGEMEINES

Diese Bedienungsanleitung ist Bestandteil des Lieferumfangs. Sie ist beim Benutzer bereitzuhalten und bleibt auch bei Weitergabe des Produktes beim Produkt.

Änderungen durch technische Weiterentwicklungen gegenüber den in dieser Bedienungsanleitung dargestellten Ausführung behalten wir uns vor. Nachdrucke, Übersetzungen und Vervielfältigungen in jeglicher Form, auch auszugsweise, bedürfen der schriftlichen Zustimmung des Herstellers.

Das Urheberrecht liegt beim Hersteller.

Diese Bedienungsanleitung unterliegt keinem Änderungsdienst. Den jeweils aktuellen Stand erfahren Sie bei uns.

DIETZ®
REHA-PRODUKTE

Reutäckerstr.12
76307 Karlsbad

ZWECKBESTIMMUNG UND INDIKATION

Der Toilettenstuhl dient bewegungseingeschränkten Personen mit max. 200 kg Körpergewicht als Hilfsmittel zur Verrichtung des Toilettengangs ohne oder in Verbindung mit einer Toilette. Der TSB darf nur im Innenraum verwendet werden!
Die Benutzung zu anderen Zwecken, insbesondere die Verwendung als Aufstieghilfe oder zum Transportieren schwerer Lasten ist bestimmungswidrig und gefährlich.
Die Verwendung ist angezeigt bei Patienten mit fehlender Rumpfkontrolle, Gleichgewichtsstörungen, Funktionsausfällen an den unteren Extremitäten, Hüft- und/oder Wirbelsäulenversteifte, Ohnhänder, Tetraplegiker, Armgeschädigte mit erheblicher Störung der Greiffunktion.

ZEICHEN UND SYMBOLE

WARNUNG

Warnhinweise müssen unbedingt beachtet werden.
Sie machen darauf aufmerksam, dass Verletzungsgefahr besteht.

ACHTUNG

Gefahrenhinweise auf mögliche Beschädigungen durch falsche Bedienung oder Anwendung.

LIEFERUMFANG UND LIEFERZUSTAND

Der Lieferumfang beinhaltet:

- → 1 Toilettenstuhl TSB inkl. Toiletteneimer und Sitzpolster, vom Fachhandel montiert
- → 1 Bedienungsanleitung
- → 1 Verpackungs- und Transportkarton (wiederverwendbar)

Nach dem Auspacken den Inhalt auf Vollständigkeit und Vollzähligkeit gem. den Lieferunterlagen überprüfen.

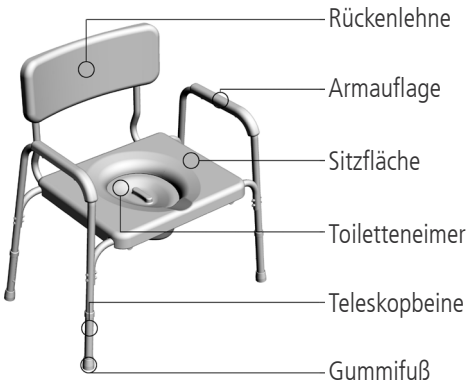

ACHTUNG

Vor dem Auspacken die Verpackung überprüfen. Ist die Verpackung beschädigt, kann auch der Inhalt beschädigt sein.
Ist der Inhalt erkennbar beschädigt, unverzüglich das Frachtunternehmen verständigen. **Folie nicht verbrennen!** Beim Verbrennen können giftige Gase entstehen.

WARNUNG

Schilder müssen lesbar bleiben. Unlesbare oder fehlende Schilder unverzüglich ersetzen. Das Typenschild ist für die Identifizierung des Produktes sehr wichtig und darf nicht entfernt werden. Das Typenschild befindet sich am Rahmenrohr unter der Sitzfläche.

VORBEMERKUNG

Diese Bedienungsanleitung dient allen Anwendern, insbesondere dem Betreuungspersonal als Handlungsgrundlage für sichere und gefahrlose Nutzung des Duschhockers.
Diese Anweisung beschreibt die Vorbereitung, Bedienung, Nutzung, Wartung und Pflege des Produktes.
Um die Nutzung sinnvoll auszuschöpfen und die Handhabungssicherheit beizubehalten, lesen Sie die Bedienungsanleitung, halten Sie die vorgegebenen Handlungsanweisungen ein und sorgen sie dafür, dass die Bedienungsanleitung für die Benutzer erreichbar bleibt.

ACHTUNG

Lesen Sie die Bedienungsanleitung bevor Sie den TSB montieren und benutzen.

MONTAGEHINWEISE

Für die Montage liegt dem Produkt ein Schrauben-Set mit folgendem Inhalt bei:

8 × M5 × 50 mm
8 × M6 × 40 mm
8 × Mutter M6 selbstsichernd
4 × M6 × 35 mm
28 × Halbrund-U-Scheibe
4 × Halbrund-Distanzstück Kunststoff

ACHTUNG

Bitte gehen Sie für die Montage schrittweise wie folgt vor. Vergewissern Sie sich, dass alle Schraubverbindungen ausreichend fest fixiert sind und verwenden Sie ausschließlich die dem Produkt beiliegenden Original-Schrauben.

MONTAGEANLEITUNG

1. Montage Sitzgestell

(4 × M5 × 50mm, 4 × Halbrund-U-Scheibe)

Die Rahmenteilen des Sitzgestells sind an der Unterseite mit jeweils einem Aufkleber mit einem roten Pfeil markiert. Für die korrekte Montage ist es notwendig, dass diese Pfeile nach aussen zeigen.

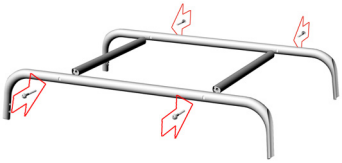

2. Montage Rückenbügel

(4 × M5 × 50mm, 4 × Halbrund-U-Scheibe, 4 × Halbrund-Distanzstück Kunststoff)

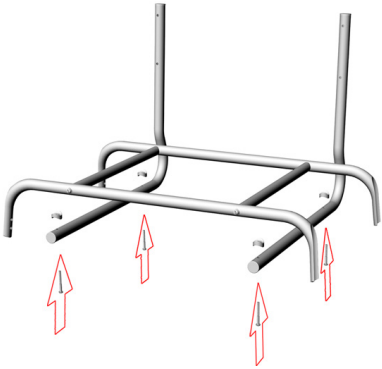

3. Montage Seitenrahmen

(8 × M6 × 40mm, 8 × Mutter M6 selbstsichernd, 8 × Halbrund-U-Scheiben)

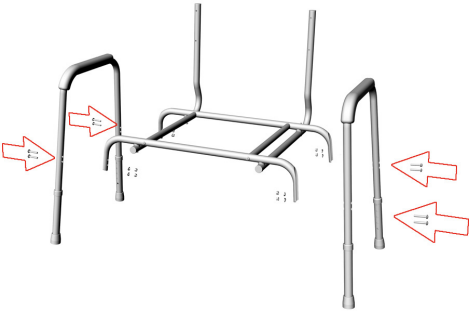

4. Montage Rückenlehne:

(4 × M6 × 35mm, 4 × Halbrund-U-Scheibe)

HÖHENVERSTELLUNG

Um die Sitzhöhe an den Patienten oder das Toilettenbecken anzupassen gehen Sie bei allen 4 Stuhlbeinen wie folgt vor:

→ Drücken Sie den Federknopf mit dem Finger in das Teleskoprohr.
→ Schieben Sie das Rohr in die gewünschte Position.
→ Achten Sie darauf, dass nach der Verstellung der Federknopf wieder einratstet!

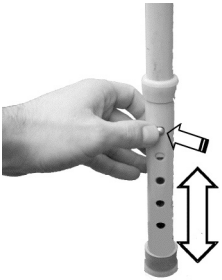

ACHTUNG

Alle vier Beine müssen in gleicher Höhe eingestellt sein! Die Sitzhöhe ist richtig gewählt, wenn ein Sitzen mit ungefähr waagerechtem Oberschenkel möglich ist.

TOILETTENSITZ UND -EIMER

Der geruchsdicht abdeckbare Toiletteneimer kann nach hinten herausgezogen werden.

Der Toilettensitz ist am Rohrgestell eingerastet und kann z.B. zu Reinigungszwecken leicht abgenommen und wieder angebaut werden.

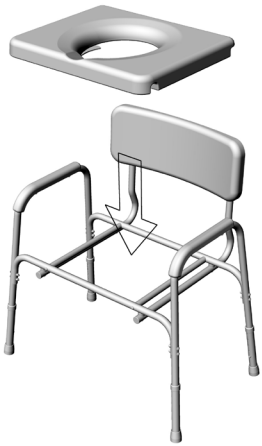

TECHNISCHE DATEN

HMV-Nr.	33.40.04.0014
Gesamtbreite (cm)	64-65
Gesamtlänge (cm)	86-87
Gesamthöhe (cm)	90-100
Sitz (B × L) (cm)	56 × 45
Sitzhöhe (cm)	49 – 59 (in 5 Stufen)
Leergewicht (kg)	10.1 kg (mit Sitzabdeckung)
Max. Benutzergewicht (kg)	200 kg
Art. Nr.	220

STÖRUNGEN/ FEHLERBEHEBUNG

Störung	**Mögliche Ursache**	**Behebung/ Fehler beseitigen**
Stuhlbein rastet nicht ein	→ Teleskoprohr verbogen → Federknopf abgenutzt	Toilettenstuhl zum Fachhandel
Sitzauflage, Rücken oder Armauflage zerschlissen		Fachhandel, erneuern
Eimer gebrochen oder beschädigt		Fachhandel, erneuern
Befestigungsschrauben am Rahmen lose		Fachhandel, reparieren

ACHTUNG

Zur Störungsbehebung und Fehlerbeseitigung den Toilettenstuhl an den Fachhandel übergeben. Ausgenommen solche Störungen, die durch Reinigung beseitigt werden können.

WARTUNG

Instandhaltung	täglich	monatlich	Behebung/ Fehler beseitigen
Reinigen	×		Durch den Benutzer, Betreuungsperson
Sitzauflage, Rücken oder Armauflage prüfen		×	Fachhandel, erneuern
Festen Sitz aller Schrauben prüfen		×	Fachhandel, erneuern

SICHERHEITSHINWEISE

- ▼ Achten Sie auf festen Stand des Toilettenstuhls.
- ▼ Alle Teleskopbeine müssen mit in gleicher Länge eingestellt sein.
- ▼ Achten Sie auf die Festigkeit aller Verbindungen und Komponenten.
- ▼ Verwenden Sie keine Dampfstrahler, scharfen oder ätzenden Reinigungsmittel!

TYPENSCHILDER / WARNHINWEISE

ACHTUNG

Schilder müssen lesbar bleiben. Unlesbare oder fehlende Schilder unverzüglich ersetzen.
Das Typenschild ist für die Identifizierung des Produktes sehr wichtig. Es darf nicht entfernt werden.

PFLEGEHINWEISE

Ihren TSB können Sie mit allen handelsüblichen milden Bad und WC-Reinigern behandeln. Des Weiteren ist ggf. eine Desinfektion mit Sprühdesinfektionsmitteln (z.B. Sagrotan) möglich. Verwenden Sie keine Dampfstrahlgeräte und keine scheuernden oder ätzenden Reinigungsmittel!

ENTSORGUNG

Den TSB ist dem ortsansässigen Entsorgungsunternehmen zu übergeben. Beachten Sie bitte die Entsorgungsvorschriften Ihres Wohnorts.

GARANTIE

Garantieleistungen beziehen sich auf alle Mängel des Produkts, die nachweislich auf Material- oder Herstellungsfehler zurückzuführen sind. Die Gewährleistungsfrist beträgt 24 Monate ab Zugang der Versandbereitschaftsanzeige, spätestens nach Auslieferung. Von der Gewährleistungspflicht ausgeschlossen sind Beschädigungen, die durch Verschleiß, durch Vorsatz, fahrlässige bzw. unsachgemäße Bedienung oder Benutzung entstanden sind. Desgleichen gilt bei Verwendung von ungeeigneten Pflegemitteln, Schmierölen bzw. Fetten. Bei Beanstandungen ist der vollständig ausgefüllte Garantie-Abschnitt mit einzureichen.

KONFORMITÄTSERKLÄRUNG

Für den Toilettenstuhl TSB erklärt die Dietz GmbH in alleiniger Verantwortung die Konformität gemäß der EG-Richtlinie 93/42 für Medizinprodukte.

VERANTWORTLICHKEIT

Wir können uns als Hersteller nur dann für die Sicherheit, Zuverlässigkeit und Gebrauchstauglichkeit der Toilettenstühle verantwortlich betrachten, wenn Änderungen, Erweiterungen, Reparaturen und Wartungsarbeiten nur von solchen Personen ausgeführt werden, die von uns dazu ermächtigt wurden.

HAFTUNG

Die Dietz Reha-Produkte GmbH haftet nur, wenn die Produkte unter den vorgegebenen Bedingungen und zu den vorgegebenen Zwecken eingesetzt werden. Wir empfehlen, die Produkte sachgemäß zu handhaben und entsprechend der Anleitung zu pflegen. Für Schäden, die durch Bauteile und Ersatzteile verursacht werden, die nicht durch die Dietz Reha-Produkte GmbH freigegeben wurden, haftet die Dietz Reha-Produkte GmbH nicht. Reparaturen sind nur von autorisierten Fachhändlern oder vom Hersteller selbst durchzuführen.

Garantie- Abschnitt

Produkt

Modellbezeichnung*

Seriennummer* (vom Typenschild entnehmen)

Fachhändler

Datum und Stempel

DIETZ®
REHA-PRODUKTE

CE

Produktgruppe: Bad & WC
Produkt: Toilettenstuhl TSB
Bedienungsanleitung Version 3.0.0 DE
Stand 05/2016 (JL/RP)

DIETZ GmbH
Reutäckerstraße 12
76307 Karlsbad
Tel.: +49 7248.9186-0
Fax: +49 7248.9186-86
info@dietz-reha.de
www.dietz-reha.de

© 2016 DIETZ GmbH · Technische Änderungen der Produkte und Druckfehler behalten wir uns vor. Stand 05/2016 V3.0.0. DE